Asta in spezzoni - Auction chunks - Morceaux d'enchères
Trozos de subasta - Auktion Brocken - Veiling brokken

0005810846 rev.1

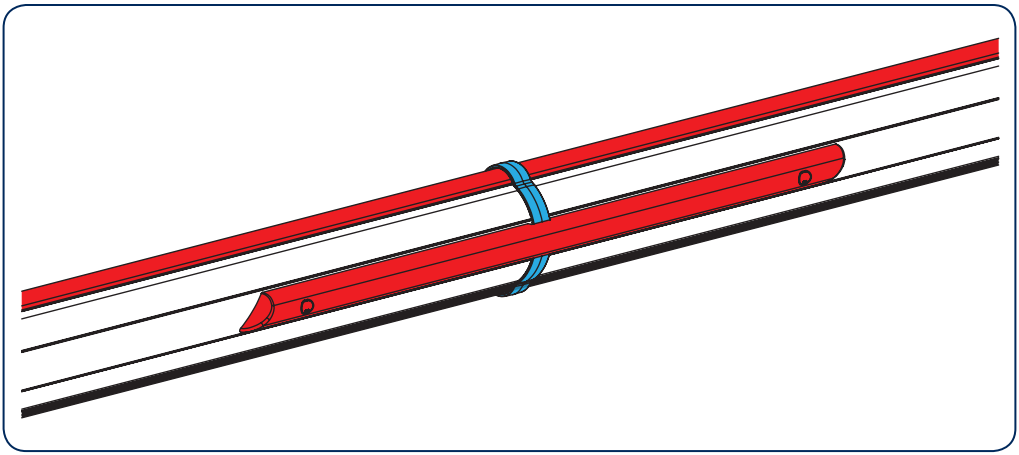

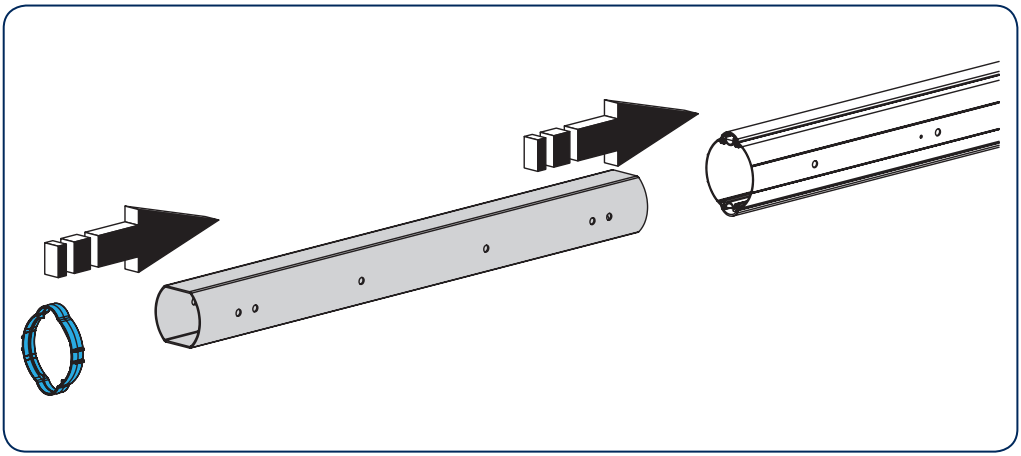

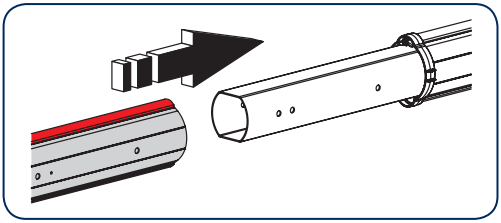

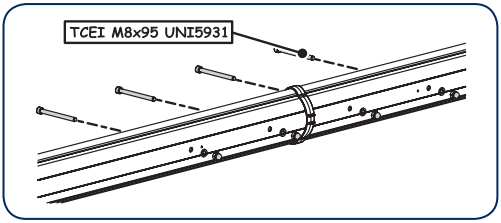

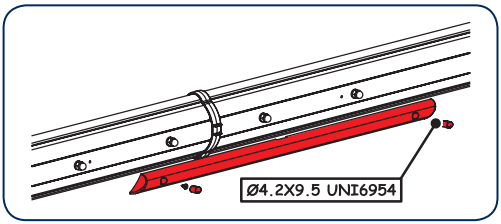

Asta in spezzoni - Auction chunks - Morceaux d'enchères
Trozos de subasta - Auktion Brocken - Veiling brokken
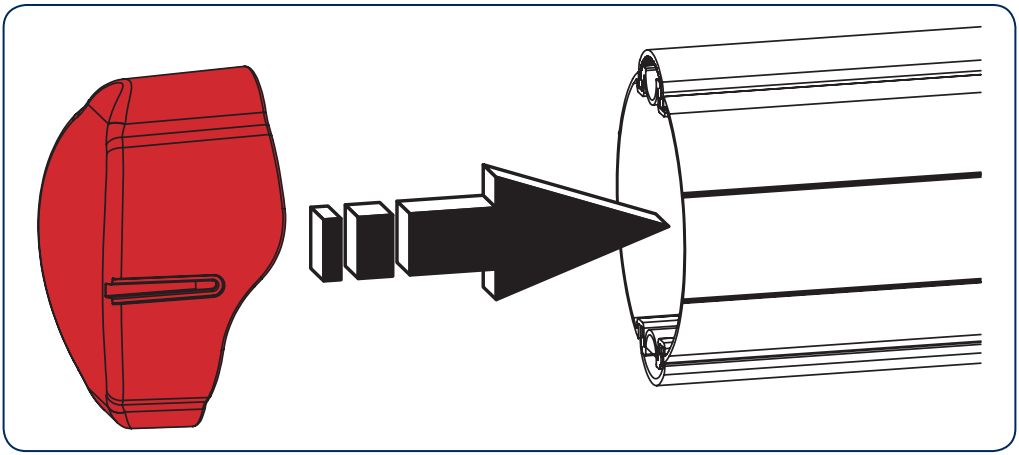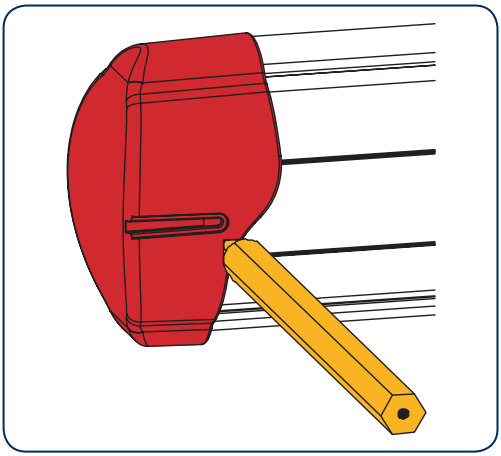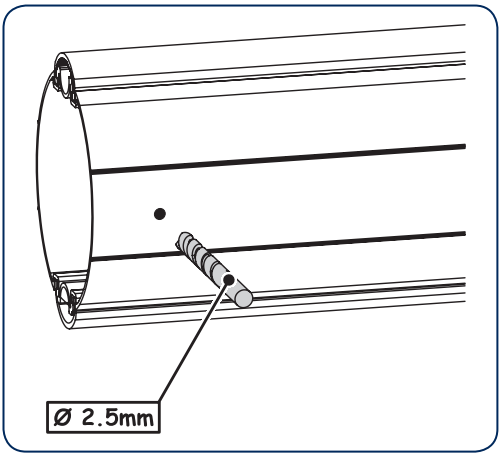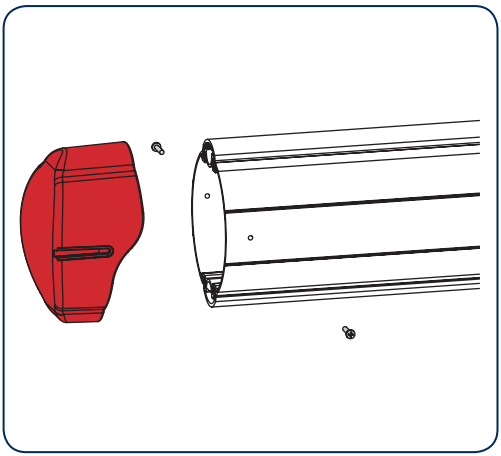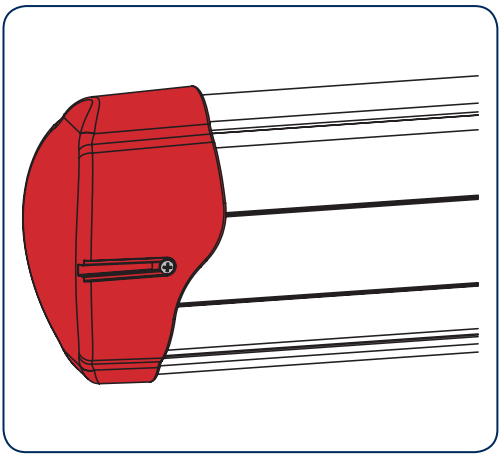
0005810846 rev.1