Kit collegamento batterie - Battery connection kit - Battery Kit de connexion
Kit de conexión de la batería - Batterie-Anschluss-Set - Batterij Connection Kit

00058I0851 rev.0

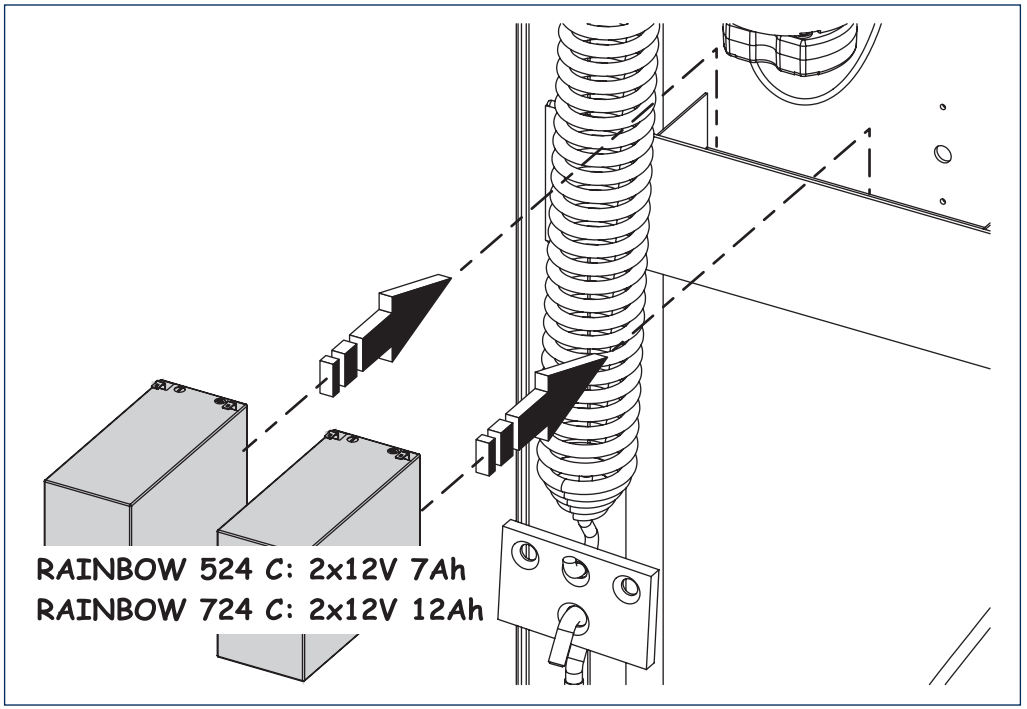

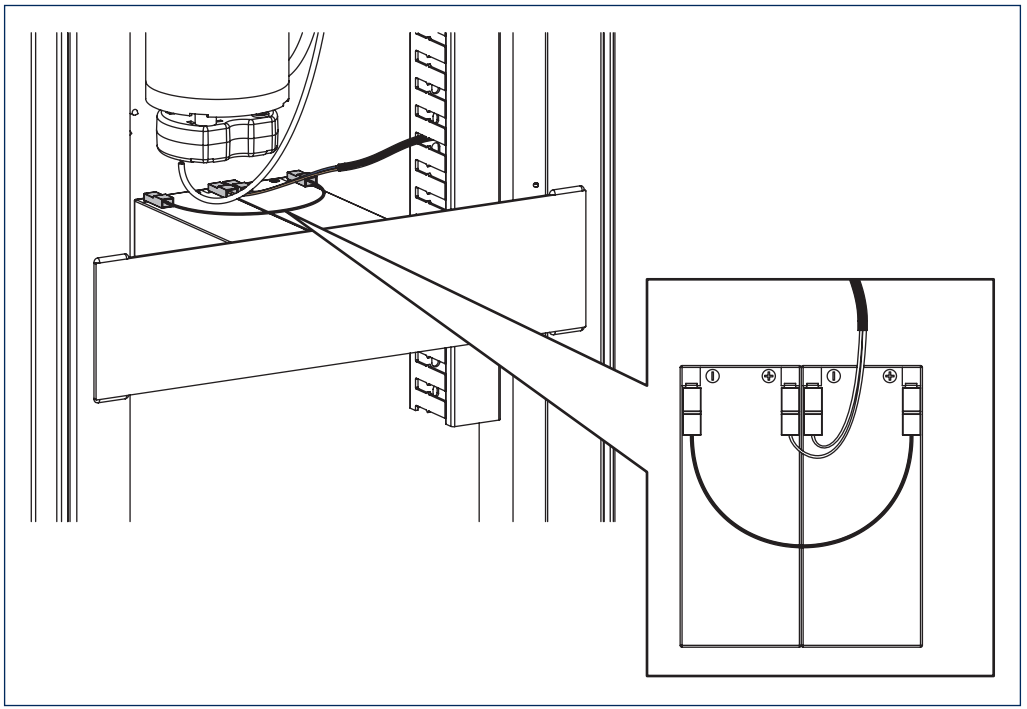

Kit collegamento batterie - Battery connection kit - Battery Kit de connexion
Kit de conexión de la batería - Batterie-Anschluss-Set - Batterij Connection Kit
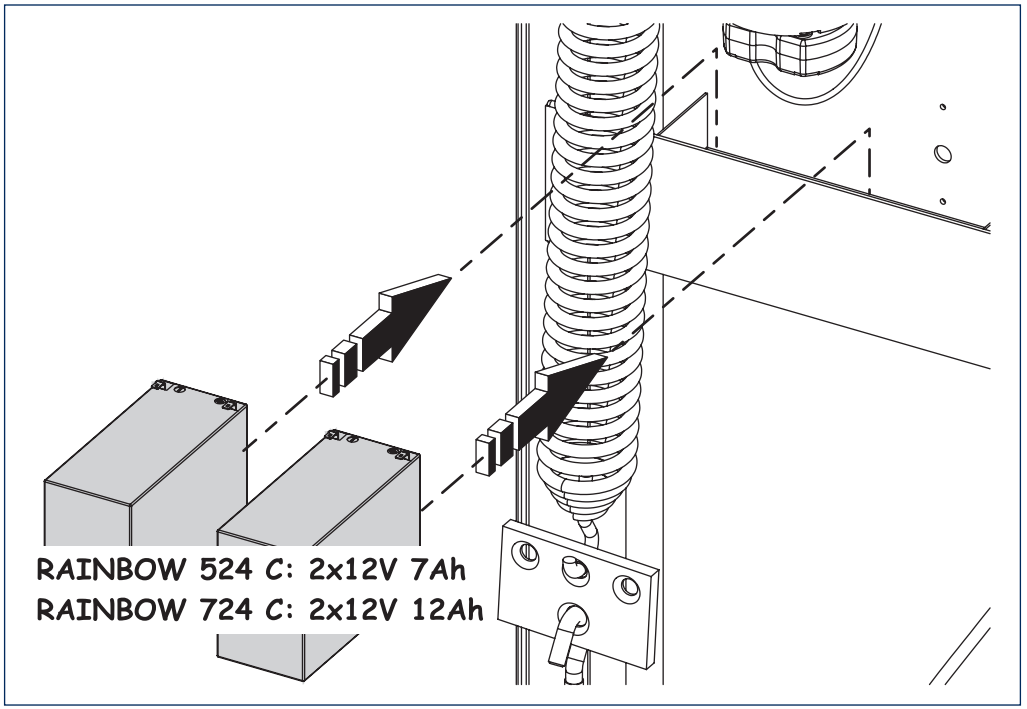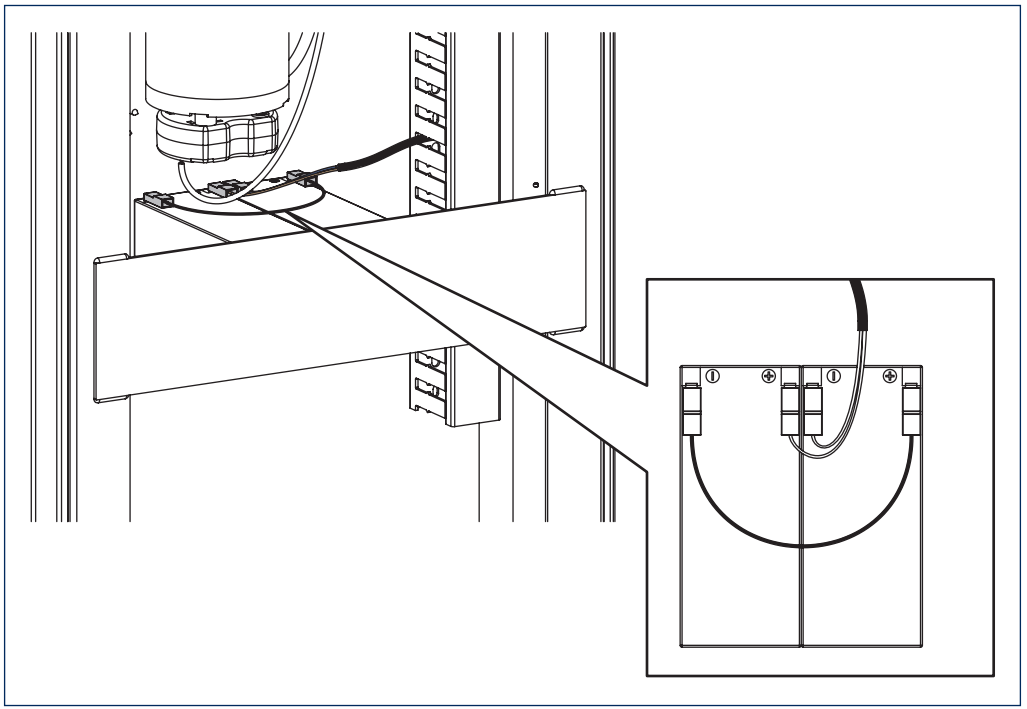
00058I0851 rev.0