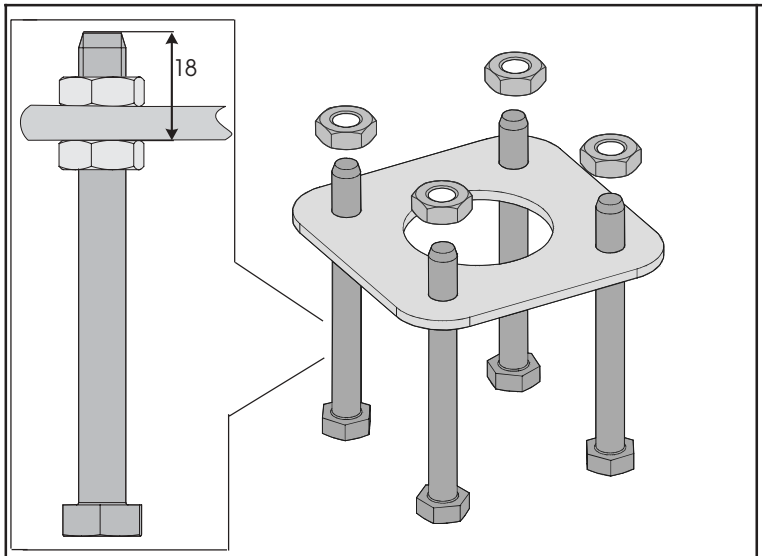

1

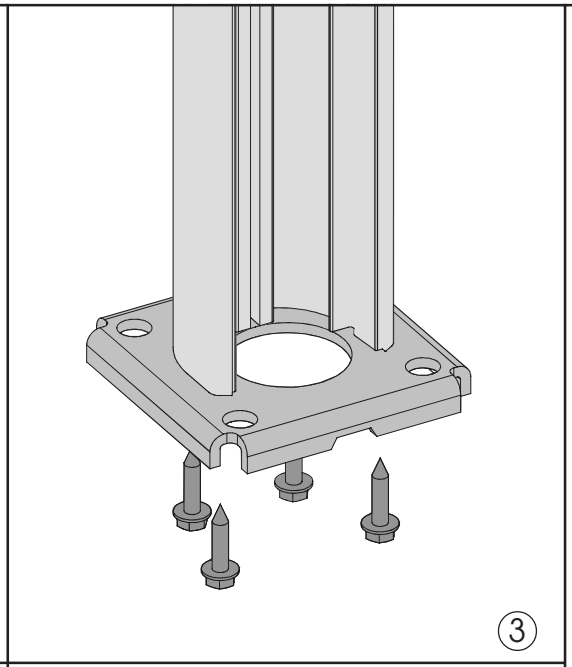

3

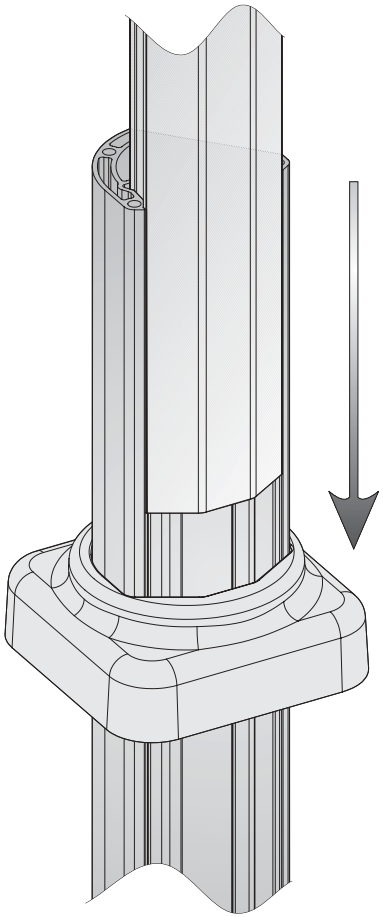

5

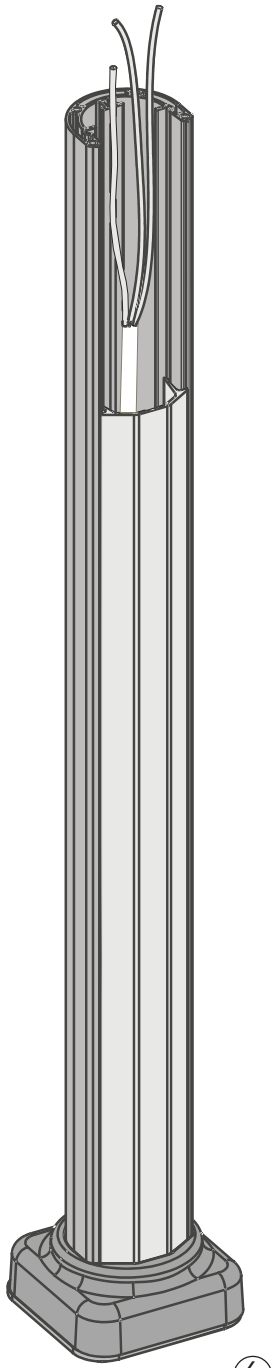

6

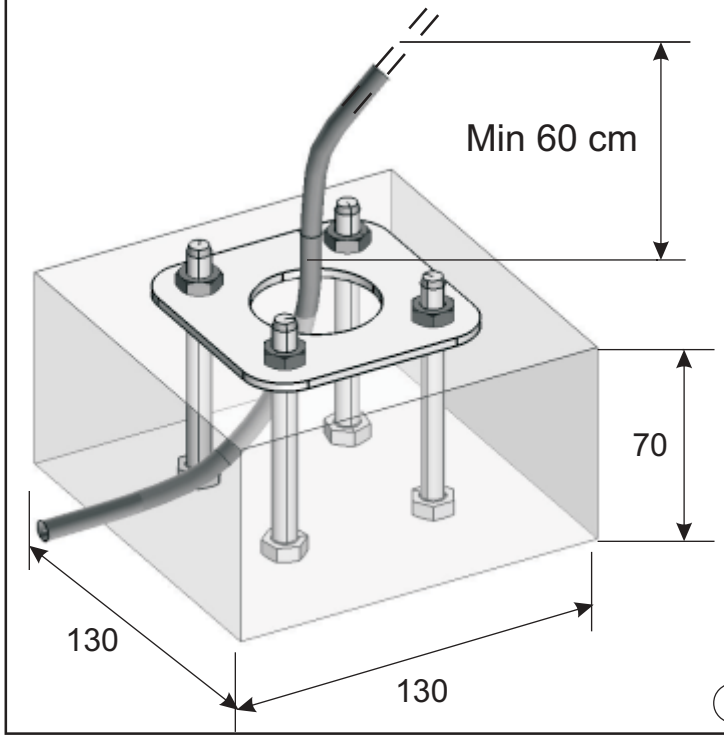

2

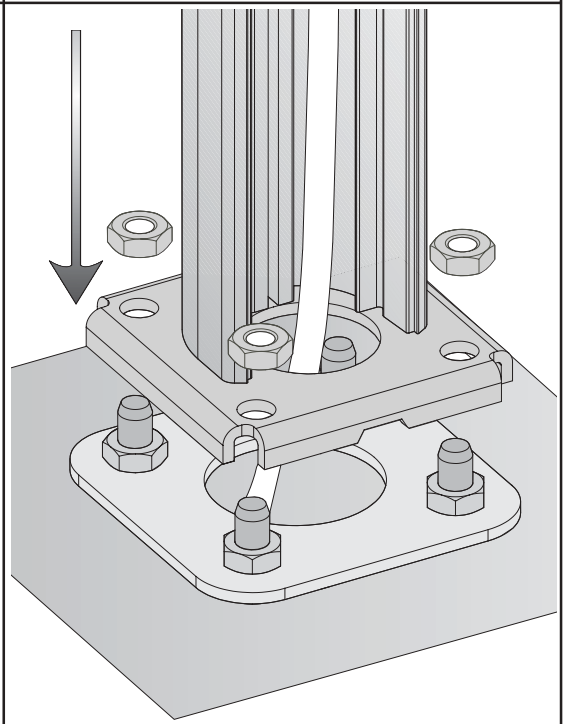

4

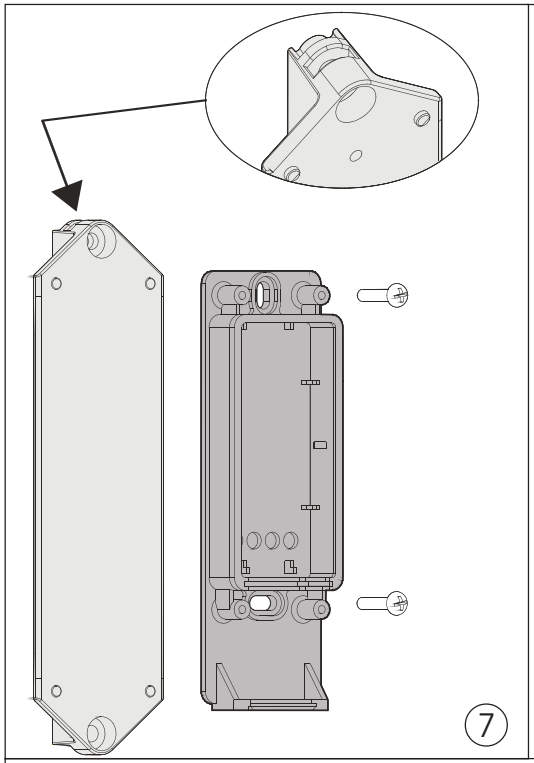

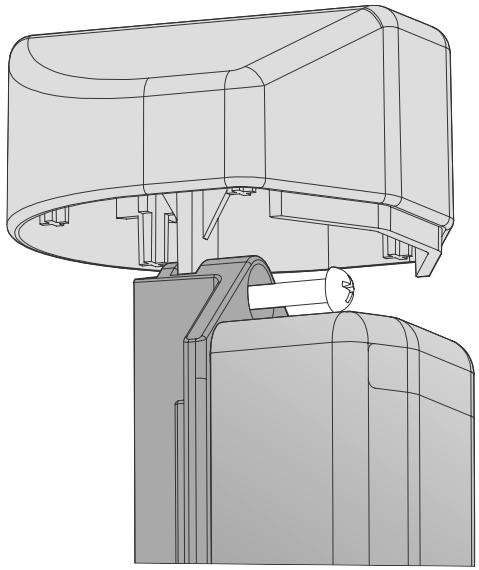

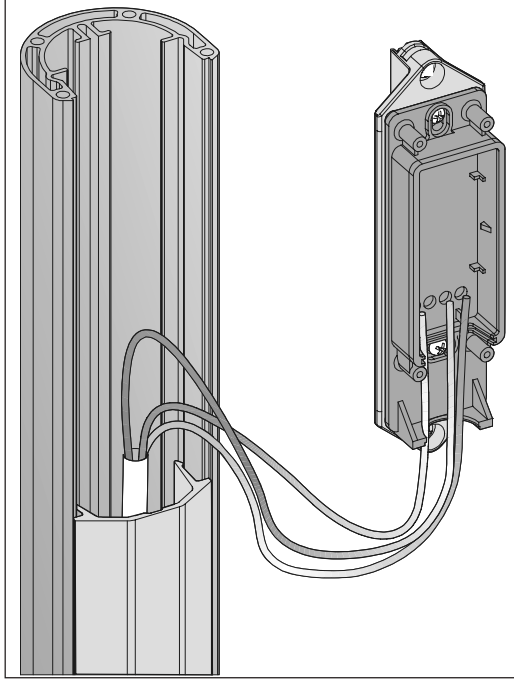

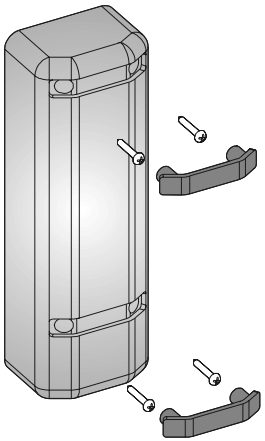

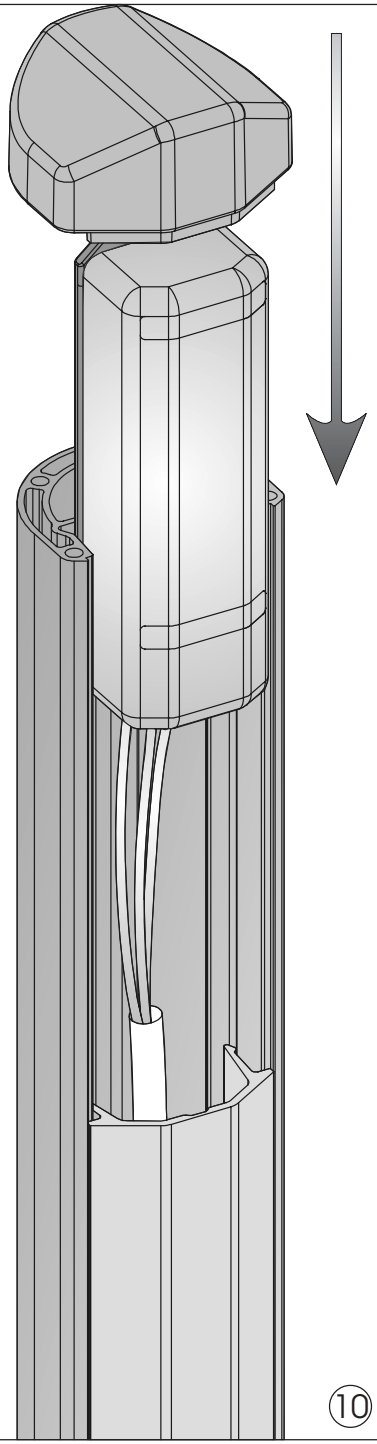

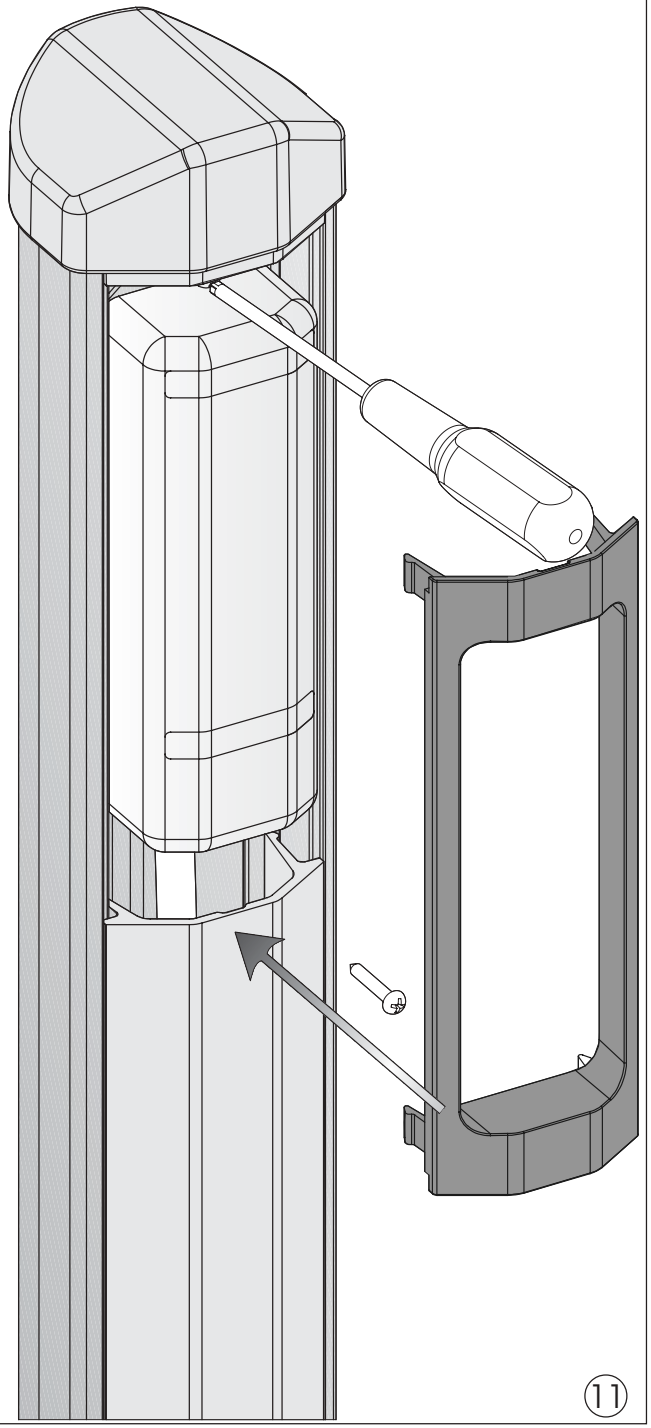

732604 Rev. A